Planilha de Especificações
STP33A0250100S

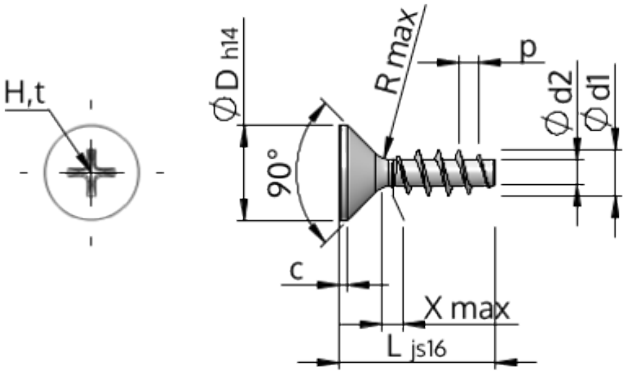

Número do Item		STP33A0250100S
Norma		KN1033
Material		aço, endurecido
Superfície		zincado 5-7 µm, galvanizado, azul / passivado transparente
Rosca Externa -Ø	**d1**	$2.50^{+0.14}$ mm
Diâmetro efetivo da porca -Ø	**d2**	1.40 mm
Passo da rosca	**p**	1.12 mm
Comprimento	**L**	10.00 ±0.45 mm
Cabeça -Ø	**D**	$4.70_{-0.30}$ mm
Altura da cabeça cilíndrica	**C**	0.55 mm
Transição do Enrosque	**X**	1.30 mm
Raio	**R**	0.30 mm
Tamanho Fenda Cruzada		H1
Profundidade perfuração	**t**	0.97 - 1.43 mm
Rosca		STS
Peso		0.277 kg / 1000 peças
Taxas Alfandegárias nº		73 181 499