Technické informace
STP33A0250100S

SCREWERK

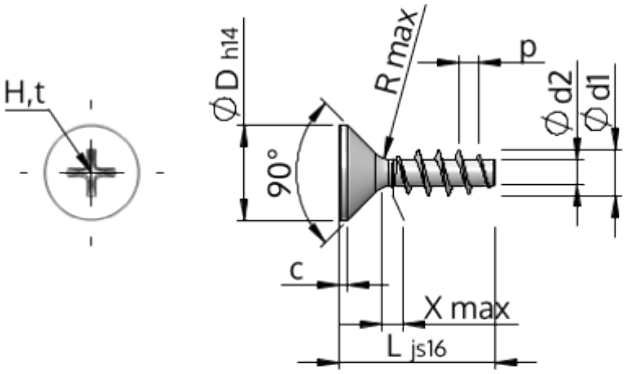

Číslo výrobku		STP33A0250100S
Norma		KN1033
Materiál		Temperovaná ocel
Povrch		Pozinkovaná 5-7 µm, temperovaná, modrá, pasivovaná průhledně
Vnější průměr závitu-Ø	**d1**	2.50 $^{+0.14}$ mm
Jádro závitu-Ø	**d2**	1.40 mm
Stoupání závitu	**p**	1.12 mm
Délka	**L**	10.00 ±0.45 mm
Hlava-Ø	**D**	4.70 $_{-0.30}$ mm
Cylindrická výška hlavy	**C**	0.55 mm
Výběh závitu	**X**	1.30 mm
Rádius	**R**	0.30 mm
Velikost Křížová Drážka		H1
Hloubka průniku	**t**	0.97 - 1.43 mm
Závit		STS
Hmotnost		0.277 kg / 1000 Kus
Číslo celního sazebníku		73 181 499