Hoja de especificaciones
STP33A0250080E

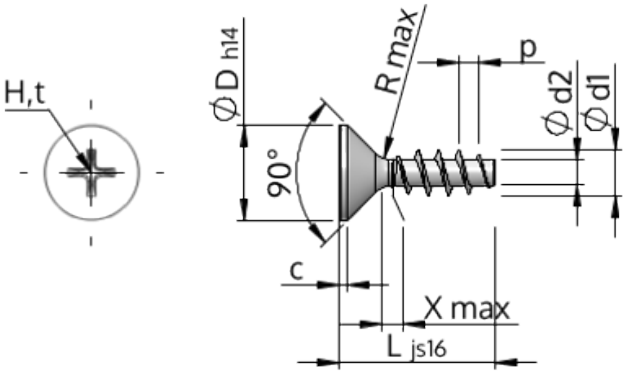

Número del artículo		STP33A0250080E
Norma		KN1033
Material		Acero Inoxidable A2
Superficie		Laminado brillante, barnizado y pasivado
Rosca Exterior-Ø	**d1**	$2.50^{+0.14}$ mm
Rosca Interior-Ø	**d2**	1.40 mm
Paso de la Rosca	**p**	1.12 mm
Largo	**L**	8.00 ±0.45 mm
Cabeza-Ø	**D**	$4.70_{-0.30}$ mm
Altura de la cabeza cilíndrica	**C**	0.55 mm
Salida de rosca	**X**	1.30 mm
Radio	**R**	0.30 mm
Tamaño de Ranura de Estrella		H1
Profundidad de penetración	**t**	0.97 - 1.43 mm
Clase de rosca		STS
Peso		0.236 kg / 1000 Piezas
Numéro de aduana		73 181 410