Feuille de Données
STP33A0220220E

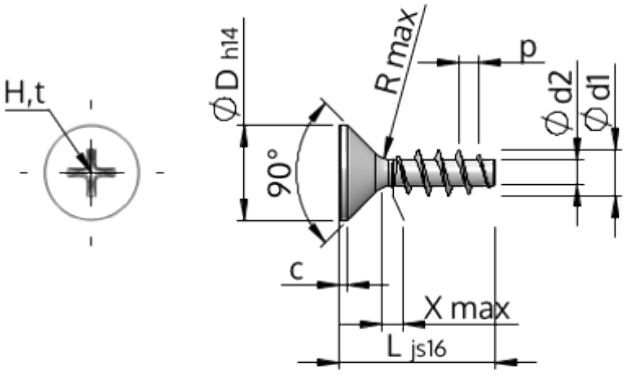

Numéro d'Article		STP33A0220220E
Norme		KN1033
Matière		acier inoxydable A2
Surface		brillant décapé et passivé
Ø-extérieur-pas de vis	**d1**	$2.20^{+0.14}$ mm
Ø-noyau de Filetage	**d2**	1.25 mm
Pas de Filetage	**p**	0.98 mm
Longueur	**L**	22.00 ±0.65 mm
Ø-Tête	**D**	$3.80_{-0.30}$ mm
Hauteur de tête cylindrique	**C**	0.35 mm
Espacement entre les filets	**X**	1.10 mm
Rayon	**R**	0.25 mm
Taille Empreinte Cruciforme		H1
Profondeur de pénétration	**t**	0.95 - 1.25 mm
Filetage		STS
Poids		0.380 kg / 1000 Unité
Numéro du tarif douanier		73 181 410