Planilha de Especificações
STP33A0220180S

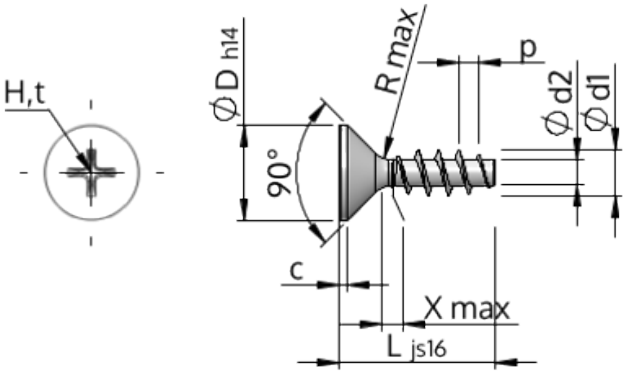

Número do Item		STP33A0220180S
Norma		KN1033
Material		aço, endurecido
Superfície		zincado 5-7 µm, galvanizado, azul / passivado transparente
Rosca Externa -Ø	**d1**	$2.20^{+0.14}$ mm
Diâmetro efetivo da porca -Ø	**d2**	1.25 mm
Passo da rosca	**p**	0.98 mm
Comprimento	**L**	18.00 ±0.55 mm
Cabeça -Ø	**D**	$3.80_{-0.30}$ mm
Altura da cabeça cilíndrica	**C**	0.35 mm
Transição do Enrosque	**X**	1.10 mm
Raio	**R**	0.25 mm
Tamanho Fenda Cruzada		H1
Profundidade perfuração	**t**	0.95 - 1.25 mm
Rosca		STS
Peso		0.316 kg / 1000 peças
Taxas Alfandegárias nº		73 181 499