Technische gegevens
STP33A0220160S

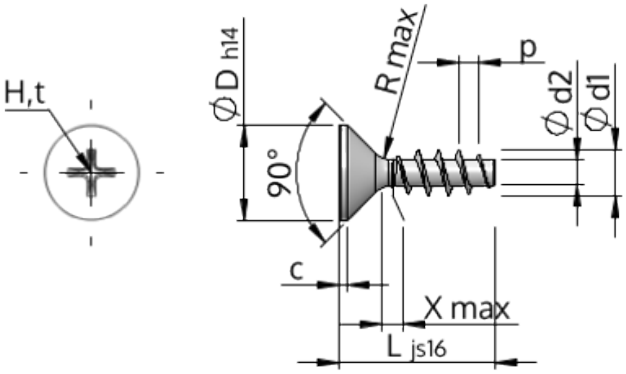

Produktnummer		STP33A0220160S
Norm		KN1033
Materiaal		veredeld staal
Oppervlak		verzinkt 5-7 µm, getempert, blauw / transparant gepassiveerd
Schroefdraad buiten-Ø	**d1**	$2.20^{+0.14}$ mm
Schroefdraad kern-Ø	**d2**	1.25 mm
Spoed	**p**	0.98 mm
Lengte	**L**	16.00 ±0.55 mm
Kop-Ø	**D**	$3.80_{-0.30}$ mm
Cylindrische kophoogte	**C**	0.35 mm
Draaduitloop	**X**	1.10 mm
Radius	**R**	0.25 mm
Kruis Maat		H1
Indringdiepte	**t**	0.95 - 1.25 mm
Draad		STS
Gewicht		0.285 kg / 1000 stuk
Douane tarief nummer		73 181 499