Karta danych STP33A0220120E

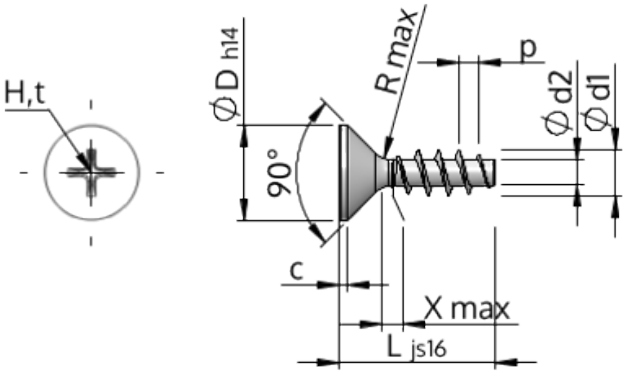

Nr art.		STP33A0220120E
Norma		KN1033
Materiał		Stal szlachetna A2
Powierzchnia		Prosta, bejcowana i pasywowana
Zewnętrzna średnica gwinta -Ø	**d1**	2.20 $^{+0.14}$ mm
Średnica podziałowa gwintu śruby -Ø	**d2**	1.25 mm
Skok gwintu	**p**	0.98 mm
Długość	**L**	12.00 ±0.55 mm
Łeb-Ø	**D**	3.80 $_{-0.30}$ mm
Cylindryczna wysokość łba	**C**	0.35 mm
Końcowa część gwintu	**X**	1.10 mm
Promień	**R**	0.25 mm
Wielkość Rowek Krzyżowy		H1
Głębokość zakotwienia śruby	**t**	0.95 - 1.25 mm
Wątek		STS
Waga		0.221 kg / 1000 sztuk
Kod taryfy celnej		73 181 410