Detalii tehnice STP33A0220100E

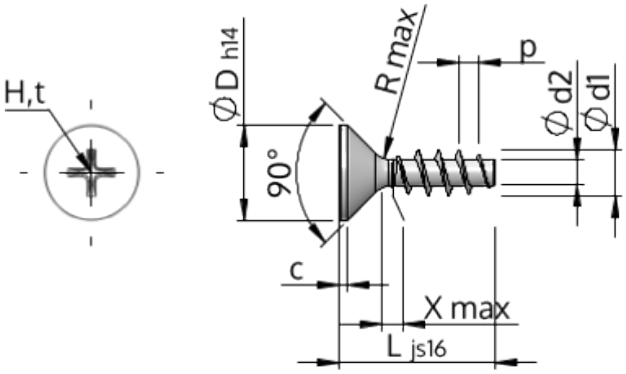

Numărul articolului		STP33A0220100E
Norma		KN1033
Material		oţel inoxidabil A2
Exterior		neacoperit, murat și pasivat
Diametrul exterior al filetului-Ø	**d1**	$2.20^{+0.14}$ mm
Diametru șurub	**d2**	1.25 mm
Pasul filetului	**p**	0.98 mm
Lungimea	**L**	10.00 ±0.45 mm
Diametrul capului-Ø	**D**	$3.80_{-0.30}$ mm
Cap cilindric	**C**	0.35 mm
Tija	**X**	1.10 mm
Radius	**R**	0.25 mm
Dimensiune Locaș Cruciform		H1
Adâncimea de penetrării	**t**	0.95 - 1.25 mm
Fir		STS
Greutate		0.189 kg / 1000 unități
Tariful vamal nr.		73 181 410