Datablad STP33A0220100E

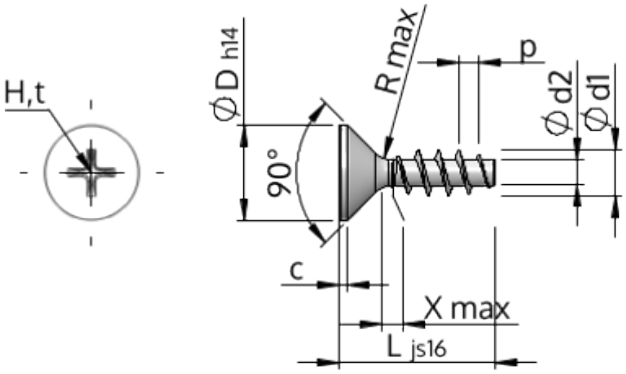

Artikelnummer		STP33A0220100E
Standard		KN1033
Materiale		Ædelstål A2
Overflade		blank, bejdset og passiveret
Udvendig gevinddiameter	**d1**	$2.20^{+0.14}$ mm
Gevindkernediameter	**d2**	1.25 mm
Gevindstigning	**p**	0.98 mm
Længde	**L**	10.00 ±0.45 mm
Hoveddiameter	**D**	$3.80_{-0.30}$ mm
Cylindrisk hovedhøjde	**C**	0.35 mm
Gevindudløb	**X**	1.10 mm
Radius	**R**	0.25 mm
Størrelse Krydskærv		H1
Indtrængningsdybde	**t**	0.95 - 1.25 mm
Gevindtype		STS
Vægt		0.189 kg / 1000 stykke
Toldtarifnummer		73 181 410