Technische gegevens
STP33A0220080E

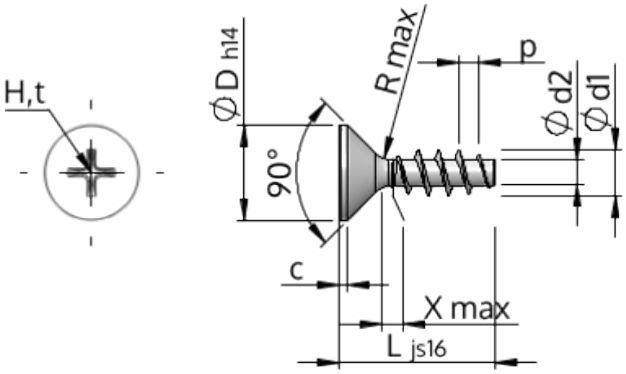

Produktnummer		STP33A0220080E
Norm		KN1033
Materiaal		roestvrij staal A2
Oppervlak		blank, geetst en gepassieveerd
Schroefdraad buiten-Ø	**d1**	$2.20^{+0.14}$ mm
Schroefdraad kern-Ø	**d2**	1.25 mm
Spoed	**p**	0.98 mm
Lengte	**L**	8.00 ± 0.45 mm
Kop-Ø	**D**	$3.80_{-0.30}$ mm
Cylindrische kophoogte	**C**	0.35 mm
Draaduitloop	**X**	1.10 mm
Radius	**R**	0.25 mm
Kruis Maat		H1
Indringdiepte	**t**	0.95 - 1.25 mm
Draad		STS
Gewicht		0.158 kg / 1000 stuk
Douane tarief nummer		73 181 410