Datenblatt STP33A0220050E

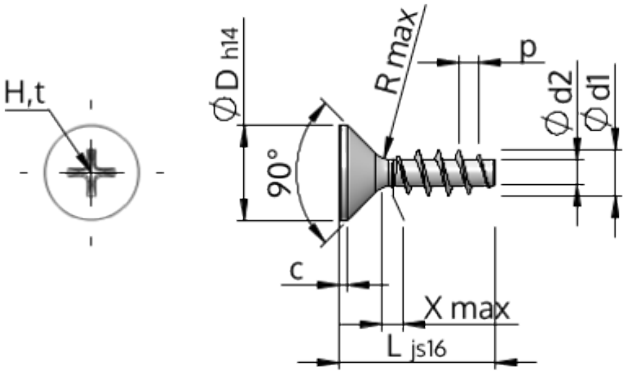

Artikelnummer		STP33A0220050E
Norm		KN1033
Werkstoff		Edelstahl A2
Oberfläche		blank, gebeizt und passiviert
Gewinde-Außen-Ø	**d1**	$2.20^{+0.14}$ mm
Gewindekern-Ø	**d2**	1.25 mm
Gewindesteigung	**p**	0.98 mm
Länge	**L**	5.00 ± 0.38 mm
Kopf-Ø	**D**	$3.80_{-0.30}$ mm
Zylindrische Kopfhöhe	**C**	0.35 mm
Gewindeauslauf	**X**	1.10 mm
Unterkopfradius	**R**	0.25 mm
Kreuz Größe		H1
Eindringtiefe	**t**	0.95 - 1.25 mm
Gewindeart		STS
Gewicht		0.110 kg / 1000 Stück
Zolltarifnummer		73 181 410