Datablad STP33A0220045S

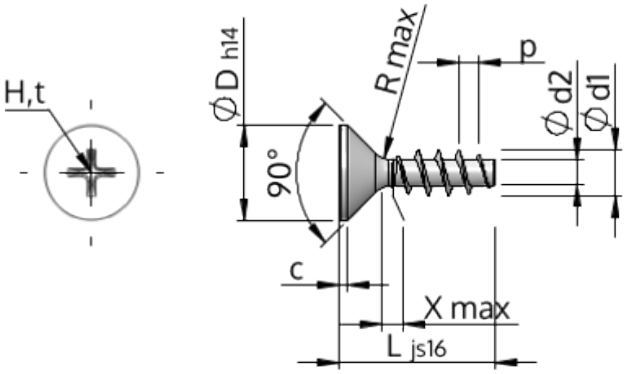

Artikelnummer		STP33A0220045S
Standard		KN1033
Material		stål, härdat
Yta		förzinkad 5-7 µm, härdad, blå/transparent passiviserad
Utvändig gängdiameter	**d1**	2.20 $^{+0.14}$ mm
Gängkärnans diameter	**d2**	1.25 mm
Gängstigning	**p**	0.98 mm
Längd	**L**	4.50 ±0.38 mm
Huvuddiameter	**D**	3.80 $_{-0.30}$ mm
Cylindrisk huvudhöjd	**C**	0.35 mm
Gängutlopp	**X**	1.10 mm
Radie	**R**	0.25 mm
Storlek Krysspår		H1
Inträngningsdjup	**t**	0.95 - 1.25 mm
Gänga		STS
Vikt		0.102 kg / 1000 styck
Tullavgiftsnummer		73 181 499