Datablad STP33A0200060E

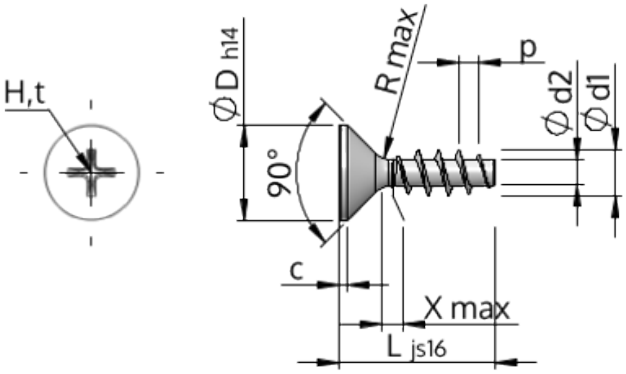

Artikelnummer		STP33A0200060E
Standard		KN1033
Material		rostfritt stål A2
Yta		blank och passiviserad
Utvändig gängdiameter	**d1**	$2.00^{+0.14}$ mm
Gängkärnans diameter	**d2**	1.15 mm
Gängstigning	**p**	0.89 mm
Längd	**L**	6.00 ± 0.38 mm
Huvuddiameter	**D**	$3.80_{-0.30}$ mm
Cylindrisk huvudhöjd	**C**	0.35 mm
Gängutlopp	**X**	1.00 mm
Radie	**R**	0.25 mm
Storlek Krysspår		H1
Inträngningsdjup	**t**	0.95 - 1.25 mm
Gänga		STS
Vikt		0.135 kg / 1000 styck
Tullavgiftsnummer		73 181 410