# Karta danych STP33A0200050S

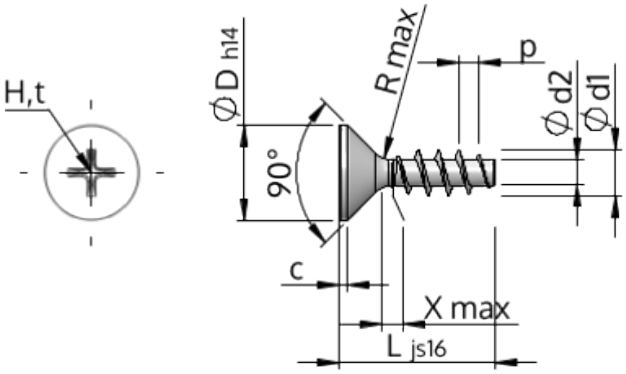


| | | |
|---|---|---|
| Nr art. | | STP33A0200050S |
| Norma | | KN1033 |
| Materiał | | Stal, hartowana |
| Powierzchnia | | Ocynkowana 5-7 µm, temperowana, pasywowana na niebiesko |
| Zewnętrzna średnica gwinta -Ø | **d1** | 2.00 $^{+0.14}$ mm |
| Średnica podziałowa gwintu śruby -Ø | **d2** | 1.15 mm |
| Skok gwintu | **p** | 0.89 mm |
| Długość | **L** | 5.00 ±0.38 mm |
| Łeb-Ø | **D** | 3.80 $_{-0.30}$ mm |
| Cylindryczna wysokość łba | **C** | 0.35 mm |
| Końcowa część gwintu | **X** | 1.00 mm |
| Promień | **R** | 0.25 mm |
| Wielkość Rowek Krzyżowy | | H1 |
| Głębokość zakotwienia śruby | **t** | 0.95 - 1.25 mm |
| Wątek | | STS |
| Waga | | 0.121 kg / 1000 sztuk |
| Kod taryfy celnej | | 73 181 499 |