Технически спецификации
STP33A0200050S

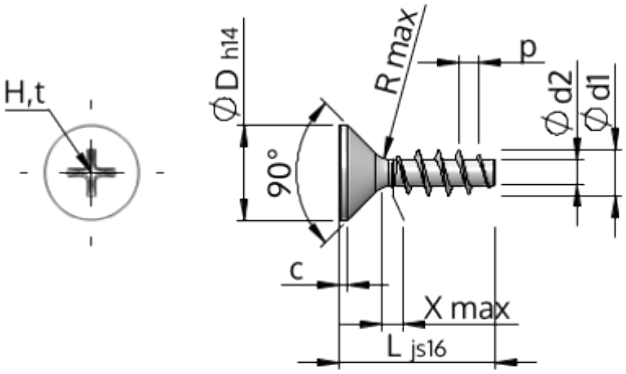

Номер на продукта		STP33A0200050S
норма		KN1033
Материал		стомана, закалена
Повърхност		Цинково покритие 5-7 µm,топлинна обработка, синьо / прозрачно пасивиране
Диаметърът на външната резба - Ø	**d1**	2.00 $^{+0.14}$ mm
Вътрешна резба	**d2**	1.15 mm
Стъпка на резбата	**p**	0.89 mm
дължина	**L**	5.00 ±0.38 mm
Диаметър на главата-Ø	**D**	3.80 $_{-0.30}$ mm
Височина на цилиндричната глава	**C**	0.35 mm
Крайна част на винта	**X**	1.00 mm
Радиус	**R**	0.25 mm
Размер Кръстообразен шлиц		H1
Дълбочина на проникване	**t**	0.95 - 1.25 mm
нишка		STS
Тегло		0.121 kg / 1000 Бройка
Митническа тарифа №		73 181 499