Формуляр STP33A0200050E

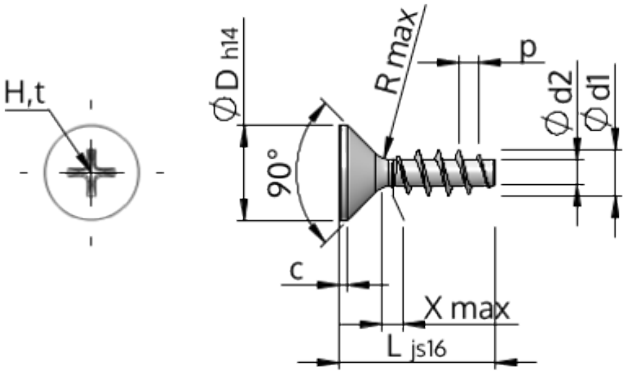

Номер изделия		STP33A0200050E
норма		KN1033
Материал		Нержавеющая сталь A2
Поверхность		Светлый отжиг и пассивация
Наружный диаметр резьбы - Ø	**d1**	2.00 $^{+0.14}$ mm
Внутренний диаметр резьбы - Ø	**d2**	1.15 mm
Шаг резьбы	**p**	0.89 mm
длина	**L**	5.00 ±0.38 mm
Диаметр головки-Ø	**D**	3.80 $_{-0.30}$ mm
Высота цилиндрической головки	**C**	0.35 mm
Сбег резьбы	**X**	1.00 mm
Радиус	**R**	0.25 mm
Размеры Крестообразный филлипс		H1
Глубина привода	**t**	0.95 - 1.25 mm
Вид резьбы		STS
Вес		0.121 kg / 1000 Штука
Код таможенного тарифа		73 181 410