Planilha de Especificações
STP33A0200045E

SCREWERK

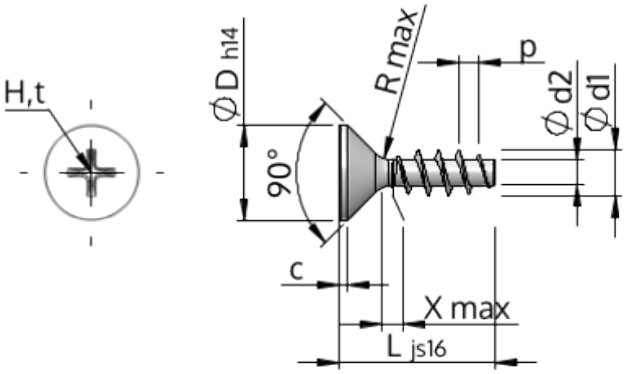

Número do Item		STP33A0200045E
Norma		KN1033
Material		inox A2
Superfície		Decapado e passivado
Rosca Externa -Ø	**d1**	$2.00^{+0.14}$ mm
Diâmetro efetivo da porca -Ø	**d2**	1.15 mm
Passo da rosca	**p**	0.89 mm
Comprimento	**L**	4.50 ± 0.38 mm
Cabeça -Ø	**D**	$3.80_{-0.30}$ mm
Altura da cabeça cilíndrica	**C**	0.35 mm
Transição do Enrosque	**X**	1.00 mm
Raio	**R**	0.25 mm
Tamanho Fenda Cruzada		H1
Profundidade perfuração	**t**	0.95 - 1.25 mm
Rosca		STS
Peso		0.114 kg / 1000 peças
Taxas Alfandegárias nº		73 181 410