Specifiche Tecniche
STP33A0200045E

SCREWERK

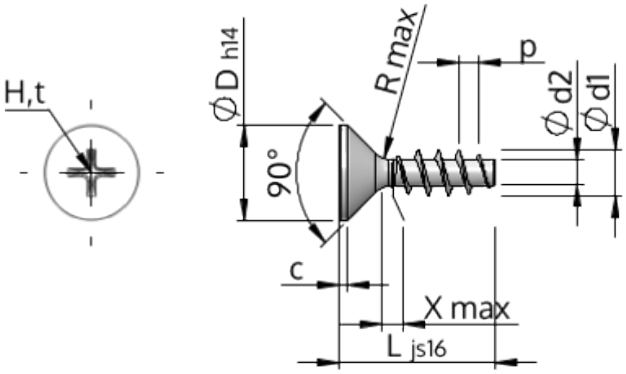

Prodotto Numero		STP33A0200045E
Norma		KN1033
Materiale		acciaio inossidabile A2
Superficie		bianco-decapato e passivato
Filettatura esterna-Ø	**d1**	$2.00^{+0.14}$ mm
Filettatura interna-Ø	**d2**	1.15 mm
Passo della Filettatura	**p**	0.89 mm
Lunghezza	**L**	4.50 ±0.38 mm
Testa-Ø	**D**	$3.80_{-0.30}$ mm
Altezza della testa cilindrica	**C**	0.35 mm
Uscita della filettatura	**X**	1.00 mm
Raggio	**R**	0.25 mm
Dimensione intaglio a croce		H1
Penetrazione Profondità	**t**	0.95 - 1.25 mm
Tipo di Filo		STS
Peso		0.114 kg / 1000 pezzi
Tariffa Doganale num.		73 181 410