# Datablad STP23A0600700S

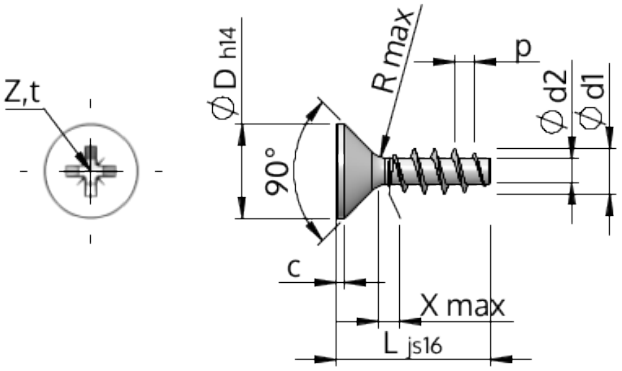


| | | |
|---|---|---|
| Artikelnummer | | STP23A0600700S |
| Standard | | KN1033 |
| Material | | stål, härdat |
| Yta | | förzinkad 5-7 µm, härdad, blå/transparent passiviserad |
| Utvändig gängdiameter | **d1** | $6.00^{+0.18}$ mm |
| Gängkärnans diameter | **d2** | 3.19 mm |
| Gängstigning | **p** | 2.69 mm |
| Längd | **L** | 70.00 ±0.95 mm |
| Huvuddiameter | **D** | $11.30_{-0.43}$ mm |
| Cylindrisk huvudhöjd | **C** | 0.55 mm |
| Gängutlopp | **X** | 3.00 mm |
| Radie | **R** | 0.60 mm |
| Storlek Krysspår | | Z2 |
| Inträngningsdjup | **t** | 2.60 - 3.06 mm |
| Gänga | | STS |
| Vikt | | 8.280 kg / 1000 styck |
| Tullavgiftsnummer | | 73 181 499 |