Формуляр STP23A0600550E

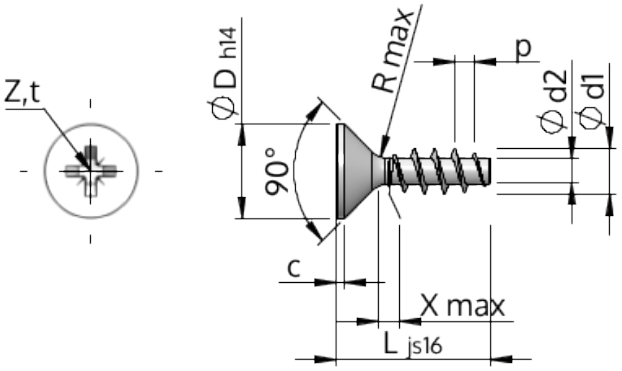

Номер изделия		STP23A0600550E
норма		KN1033
Материал		Нержавеющая сталь A2
Поверхность		Светлый отжиг и пассивация
Наружный диаметр резьбы - Ø	**d1**	6.00 $^{+0.18}$ mm
Внутренний диаметр резьбы - Ø	**d2**	3.19 mm
Шаг резьбы	**p**	2.69 mm
длина	**L**	55.00 ± 0.95 mm
Диаметр головки-Ø	**D**	11.30 $_{-0.43}$ mm
Высота цилиндрической головки	**C**	0.55 mm
Сбег резьбы	**X**	3.00 mm
Радиус	**R**	0.60 mm
Размеры Крестообразный филлипс		Z2
Глубина привода	**t**	2.60 - 3.06 mm
Вид резьбы		STS
Вес		6.748 kg / 1000 Штука
Код таможенного тарифа		73 181 410