Technische gegevens
STP23A0600500E

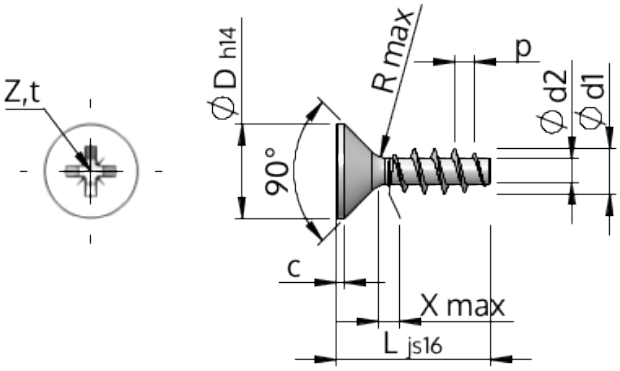

Produktnummer		STP23A0600500E
Norm		KN1033
Materiaal		roestvrij staal A2
Oppervlak		blank, geetst en gepassieveerd
Schroefdraad buiten-Ø	**d1**	6.00 $^{+0.18}$ mm
Schroefdraad kern-Ø	**d2**	3.19 mm
Spoed	**p**	2.69 mm
Lengte	**L**	50.00 ±0.80 mm
Kop-Ø	**D**	11.30 $_{-0.43}$ mm
Cylindrische kophoogte	**C**	0.55 mm
Draaduitloop	**X**	3.00 mm
Radius	**R**	0.60 mm
Kruis Maat		Z2
Indringdiepte	**t**	2.60 - 3.06 mm
Draad		STS
Gewicht		6.238 kg / 1000 stuk
Douane tarief nummer		73 181 410