Feuille de Données
STP23A0600450E

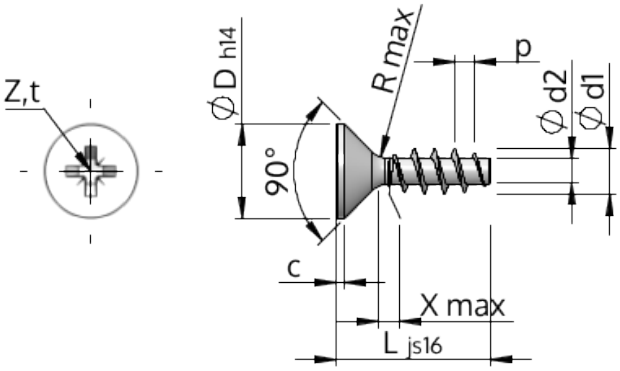

Numéro d'Article		STP23A0600450E
Norme		KN1033
Matière		acier inoxydable A2
Surface		brillant décapé et passivé
Ø-extérieur-pas de vis	**d1**	6.00 $^{+0.18}$ mm
Ø-noyau de Filetage	**d2**	3.19 mm
Pas de Filetage	**p**	2.69 mm
Longueur	**L**	45.00 ±0.80 mm
Ø-Tête	**D**	11.30 $_{-0.43}$ mm
Hauteur de tête cylindrique	**C**	0.55 mm
Espacement entre les filets	**X**	3.00 mm
Rayon	**R**	0.60 mm
Taille Empreinte Cruciforme		Z2
Profondeur de pénétration	**t**	2.60 - 3.06 mm
Filetage		STS
Poids		5.727 kg / 1000 Unité
Numéro du tarif douanier		73 181 410