Planilha de Especificações
STP23A0600400E

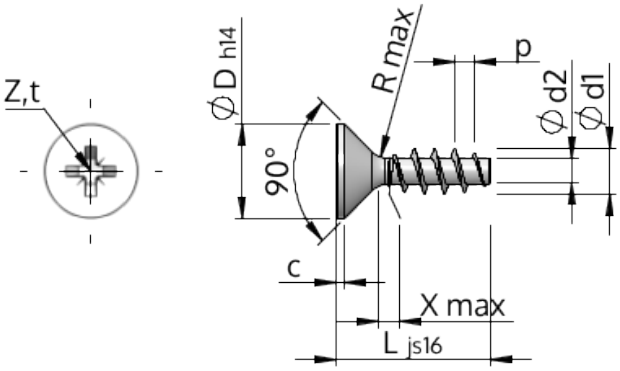

Número do Item		STP23A0600400E
Norma		KN1033
Material		inox A2
Superfície		Decapado e passivado
Rosca Externa -Ø	**d1**	6.00 $^{+0.18}$ mm
Diâmetro efetivo da porca -Ø	**d2**	3.19 mm
Passo da rosca	**p**	2.69 mm
Comprimento	**L**	40.00 ±0.80 mm
Cabeça -Ø	**D**	11.30 $_{-0.43}$ mm
Altura da cabeça cilíndrica	**C**	0.55 mm
Transição do Enrosque	**X**	3.00 mm
Raio	**R**	0.60 mm
Tamanho Fenda Cruzada		Z2
Profundidade perfuração	**t**	2.60 - 3.06 mm
Rosca		STS
Peso		5.217 kg / 1000 peças
Taxas Alfandegárias nº		73 181 410