Datenblatt STP23A0600350S

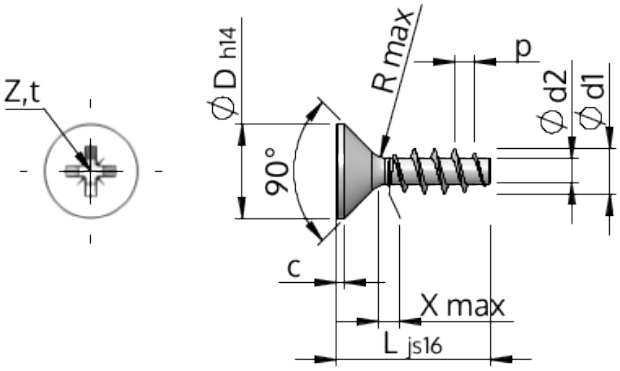

Artikelnummer		STP23A0600350S
Norm		KN1033
Werkstoff		Stahl, vergütet
Oberfläche		verzinkt 5-7 µm, getempert, blau / transparent passiviert
Gewinde-Außen-Ø	**d1**	$6.00^{+0.18}$ mm
Gewindekern-Ø	**d2**	3.19 mm
Gewindesteigung	**p**	2.69 mm
Länge	**L**	35.00 ± 0.80 mm
Kopf-Ø	**D**	$11.30_{-0.43}$ mm
Zylindrische Kopfhöhe	**C**	0.55 mm
Gewindeauslauf	**X**	3.00 mm
Unterkopfradius	**R**	0.60 mm
Kreuz Größe		Z2
Eindringtiefe	**t**	2.60 - 3.06 mm
Gewindeart		STS
Gewicht		4.706 kg / 1000 Stück
Zolltarifnummer		73 181 499