Specifiche Tecniche
STP23A0600300S

SCREWERK

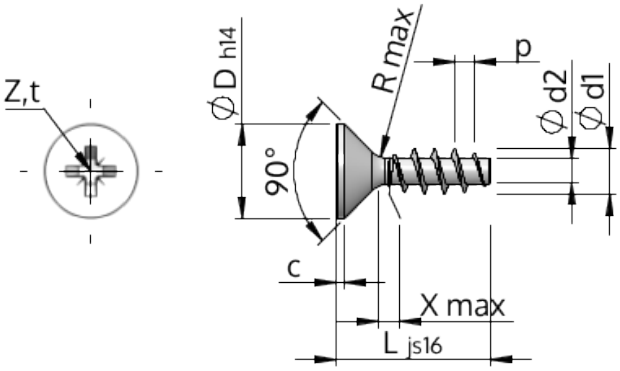

Prodotto Numero		STP23A0600300S
Norma		KN1033
Materiale		acciaio, temprato
Superficie		zincato 5-7 micron, ricotto, blu / trasparente passivato
Filettatura esterna-Ø	**d1**	6.00 $^{+0.18}$ mm
Filettatura interna-Ø	**d2**	3.19 mm
Passo della Filettatura	**p**	2.69 mm
Lunghezza	**L**	30.00 ±0.65 mm
Testa-Ø	**D**	11.30 $_{-0.43}$ mm
Altezza della testa cilindrica	**C**	0.55 mm
Uscita della filettatura	**X**	3.00 mm
Raggio	**R**	0.60 mm
Dimensione intaglio a croce		Z2
Penetrazione Profondità	**t**	2.60 - 3.06 mm
Tipo di Filo		STS
Peso		4.195 kg / 1000 pezzi
Tariffa Doganale num.		73 181 499