Технически спецификации
STP23A0600300S

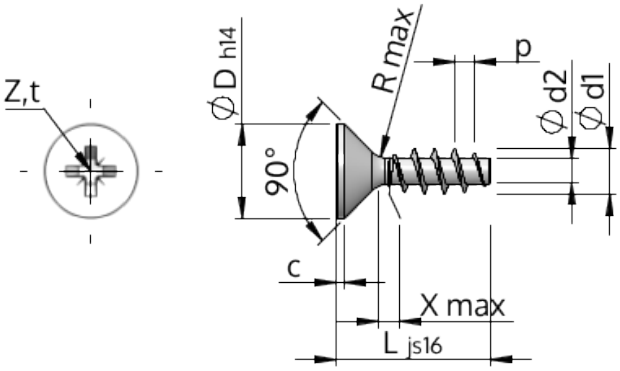

Номер на продукта		STP23A0600300S
норма		KN1033
Материал		стомана, закалена
Повърхност		Цинково покритие 5-7 µm,топлинна обработка, синьо / прозрачно пасивиране
Диаметърът на външната резба - Ø	**d1**	6.00 $^{+0.18}$ mm
Вътрешна резба	**d2**	3.19 mm
Стъпка на резбата	**p**	2.69 mm
дължина	**L**	30.00 ±0.65 mm
Диаметър на главата-Ø	**D**	11.30 $_{-0.43}$ mm
Височина на цилиндричната глава	**C**	0.55 mm
Крайна част на винта	**X**	3.00 mm
Радиус	**R**	0.60 mm
Размер Кръстообразен шлиц		Z2
Дълбочина на проникване	**t**	2.60 - 3.06 mm
нишка		STS
Тегло		4.195 kg / 1000 Бройка
Митническа тарифа №		73 181 499