Hoja de especificaciones
STP23A0600200S

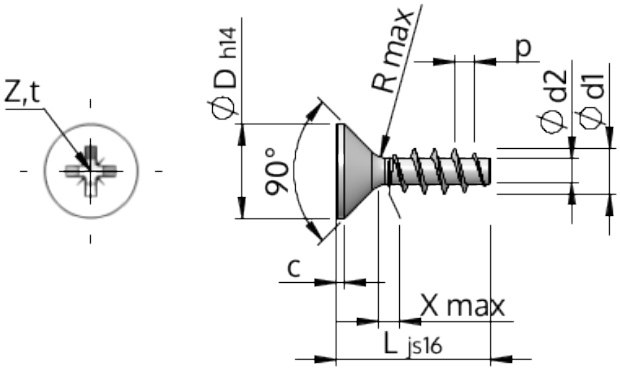

Número del artículo		STP23A0600200S
Norma		KN1033
Material		Acero, endurecido
Superficie		galvanizado 5-7 micras, recocido, azul / pasivado transparente
Rosca Exterior-Ø	**d1**	$6.00^{+0.18}$ mm
Rosca Interior-Ø	**d2**	3.19 mm
Paso de la Rosca	**p**	2.69 mm
Largo	**L**	20.00 ±0.65 mm
Cabeza-Ø	**D**	$11.30_{-0.43}$ mm
Altura de la cabeza cilíndrica	**C**	0.55 mm
Salida de rosca	**X**	3.00 mm
Radio	**R**	0.60 mm
Tamaño de Ranura de Estrella		Z2
Profundidad de penetración	**t**	2.60 - 3.06 mm
Clase de rosca		STS
Peso		3.174 kg / 1000 Piezas
Numéro de aduana		73 181 499