Feuille de Données
STP23A0600180S

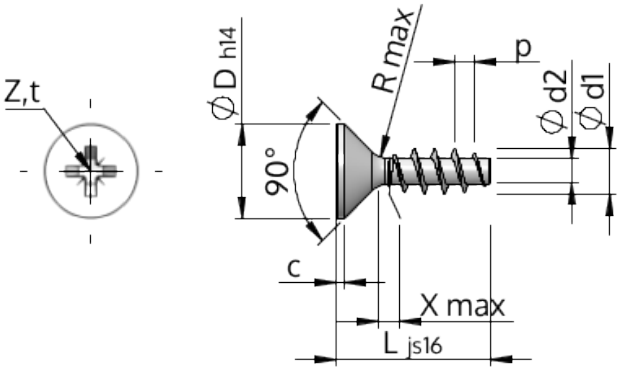

Numéro d'Article		STP23A0600180S
Norme		KN1033
Matière		Acier,trempé et revenu
Surface		zinguée 5-7 µm,recuit, bleue / passivée avec transparence
Ø-extérieur-pas de vis	**d1**	6.00 $^{+0.18}$ mm
Ø-noyau de Filetage	**d2**	3.19 mm
Pas de Filetage	**p**	2.69 mm
Longueur	**L**	18.00 ±0.55 mm
Ø-Tête	**D**	11.30 $_{-0.43}$ mm
Hauteur de tête cylindrique	**C**	0.55 mm
Espacement entre les filets	**X**	3.00 mm
Rayon	**R**	0.60 mm
Taille Empreinte Cruciforme		Z2
Profondeur de pénétration	**t**	2.60 - 3.06 mm
Filetage		STS
Poids		2.970 kg / 1000 Unité
Numéro du tarif douanier		73 181 499