Karta danych STP23A0600160S

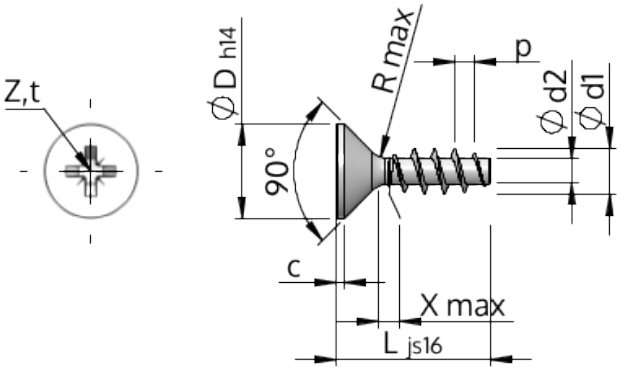

Nr art.		STP23A0600160S
Norma		KN1033
Materiał		Stal, hartowana
Powierzchnia		Ocynkowana 5-7 µm, temperowana, pasywowana na niebiesko
Zewnętrzna średnica gwinta -Ø	**d1**	6.00 $^{+0.18}$ mm
Średnica podziałowa gwintu śruby -Ø	**d2**	3.19 mm
Skok gwintu	**p**	2.69 mm
Długość	**L**	16.00 ±0.55 mm
Łeb-Ø	**D**	11.30 $_{-0.43}$ mm
Cylindryczna wysokość łba	**C**	0.55 mm
Końcowa część gwintu	**X**	3.00 mm
Promień	**R**	0.60 mm
Wielkość Rowek Krzyżowy		Z2
Głębokość zakotwienia śruby	**t**	2.60 - 3.06 mm
Wątek		STS
Waga		2.766 kg / 1000 sztuk
Kod taryfy celnej		73 181 499