Specifiche Tecniche
STP23A0500600S

SCREWERK

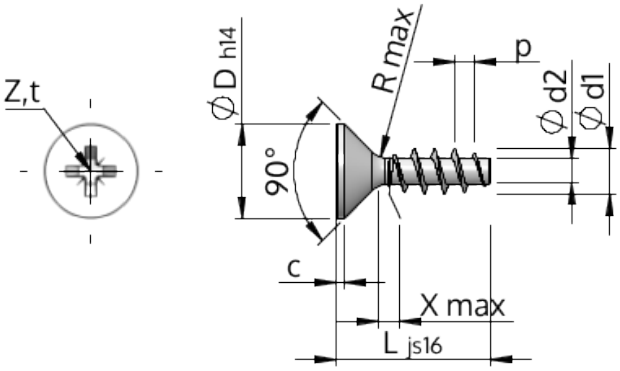

Prodotto Numero		STP23A0500600S
Norma		KN1033
Materiale		acciaio, temprato
Superficie		zincato 5-7 micron, ricotto, blu / trasparente passivato
Filettatura esterna-Ø	**d1**	5.00 $^{+0.18}$ mm
Filettatura interna-Ø	**d2**	2.68 mm
Passo della Filettatura	**p**	2.24 mm
Lunghezza	**L**	60.00 ±0.95 mm
Testa-Ø	**D**	9.30 $_{-0.36}$ mm
Altezza della testa cilindrica	**C**	0.50 mm
Uscita della filettatura	**X**	2.50 mm
Raggio	**R**	0.45 mm
Dimensione intaglio a croce		Z2
Penetrazione Profondità	**t**	2.06 - 2.52 mm
Tipo di Filo		STS
Peso		4.907 kg / 1000 pezzi
Tariffa Doganale num.		73 181 499