Hoja de especificaciones
STP23A0500600S

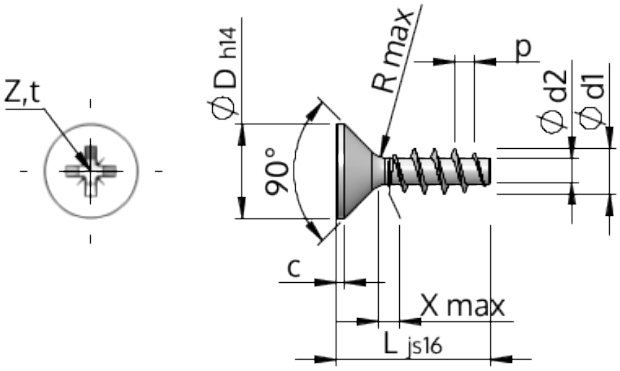

Número del artículo		STP23A0500600S
Norma		KN1033
Material		Acero, endurecido
Superficie		galvanizado 5-7 micras, recocido, azul / pasivado transparente
Rosca Exterior-Ø	**d1**	$5.00^{+0.18}$ mm
Rosca Interior-Ø	**d2**	2.68 mm
Paso de la Rosca	**p**	2.24 mm
Largo	**L**	60.00 ±0.95 mm
Cabeza-Ø	**D**	$9.30_{-0.36}$ mm
Altura de la cabeza cilíndrica	**C**	0.50 mm
Salida de rosca	**X**	2.50 mm
Radio	**R**	0.45 mm
Tamaño de Ranura de Estrella		Z2
Profundidad de penetración	**t**	2.06 - 2.52 mm
Clase de rosca		STS
Peso		4.907 kg / 1000 Piezas
Numéro de aduana		73 181 499