Planilha de Especificações
STP23A0500550E

SCREWERK

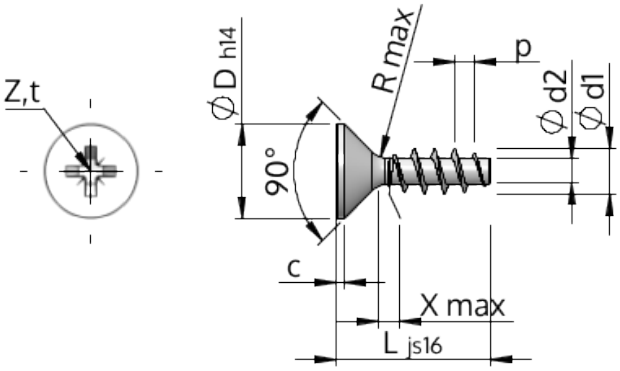

Número do Item		STP23A0500550E
Norma		KN1033
Material		inox A2
Superfície		Decapado e passivado
Rosca Externa -Ø	**d1**	$5.00^{+0.18}$ mm
Diâmetro efetivo da porca -Ø	**d2**	2.68 mm
Passo da rosca	**p**	2.24 mm
Comprimento	**L**	55.00 ± 0.95 mm
Cabeça -Ø	**D**	$9.30_{-0.36}$ mm
Altura da cabeça cilíndrica	**C**	0.50 mm
Transição do Enrosque	**X**	2.50 mm
Raio	**R**	0.45 mm
Tamanho Fenda Cruzada		Z2
Profundidade perfuração	**t**	2.06 - 2.52 mm
Rosca		STS
Peso		4.537 kg / 1000 peças
Taxas Alfandegárias nº		73 181 410