Technické informace
STP23A0500500S

SCREWERK

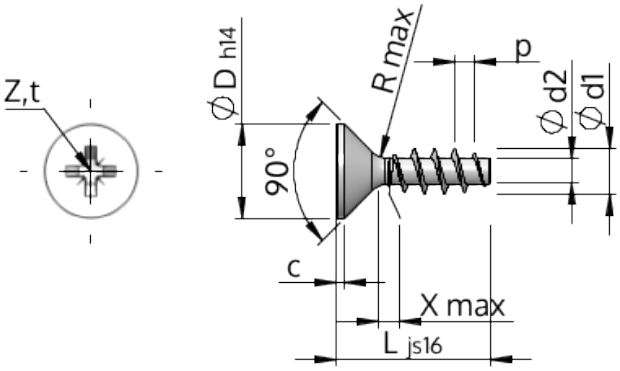

Číslo výrobku		STP23A0500500S
Norma		KN1033
Materiál		Temperovaná ocel
Povrch		Pozinkovaná 5-7 µm, temperovaná, modrá, pasivovaná průhledně
Vnější průměr závitu-Ø	**d1**	5.00 $^{+0.18}$ mm
Jádro závitu-Ø	**d2**	2.68 mm
Stoupání závitu	**p**	2.24 mm
Délka	**L**	50.00 ±0.80 mm
Hlava-Ø	**D**	9.30 $_{-0.36}$ mm
Cylindrická výška hlavy	**C**	0.50 mm
Výběh závitu	**X**	2.50 mm
Rádius	**R**	0.45 mm
Velikost Křížová Drážka		Z2
Hloubka průniku	**t**	2.06 - 2.52 mm
Závit		STS
Hmotnost		4.166 kg / 1000 Kus
Číslo celního sazebníku		73 181 499