**Feuille de Données**
**STP23A0500500E**

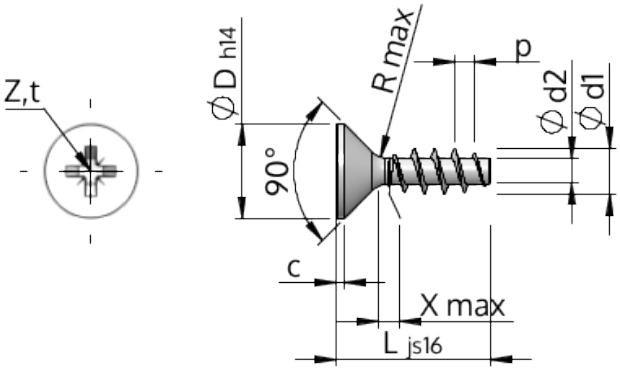


| | | |
|---|---|---|
| Numéro d'Article | | STP23A0500500E |
| Norme | | KN1033 |
| Matière | | acier inoxydable A2 |
| Surface | | brillant décapé et passivé |
| Ø-extérieur-pas de vis | **d1** | 5.00 $^{+0.18}$ mm |
| Ø-noyau de Filetage | **d2** | 2.68 mm |
| Pas de Filetage | **p** | 2.24 mm |
| Longueur | **L** | 50.00 ±0.80 mm |
| Ø-Tête | **D** | 9.30 $_{-0.36}$ mm |
| Hauteur de tête cylindrique | **C** | 0.50 mm |
| Espacement entre les filets | **X** | 2.50 mm |
| Rayon | **R** | 0.45 mm |
| Taille Empreinte Cruciforme | | Z2 |
| Profondeur de pénétration | **t** | 2.06 - 2.52 mm |
| Filetage | | STS |
| Poids | | 4.166 kg / 1000 Unité |
| Numéro du tarif douanier | | 73 181 410 |