Datenblatt STP23A0500500E

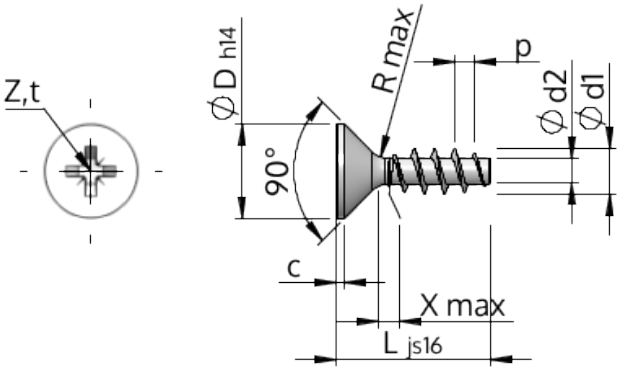

Artikelnummer		STP23A0500500E
Norm		KN1033
Werkstoff		Edelstahl A2
Oberfläche		blank, gebeizt und passiviert
Gewinde-Außen-Ø	**d1**	$5.00^{+0.18}$ mm
Gewindekern-Ø	**d2**	2.68 mm
Gewindesteigung	**p**	2.24 mm
Länge	**L**	50.00 ± 0.80 mm
Kopf-Ø	**D**	$9.30_{-0.36}$ mm
Zylindrische Kopfhöhe	**C**	0.50 mm
Gewindeauslauf	**X**	2.50 mm
Unterkopfradius	**R**	0.45 mm
Kreuz Größe		Z2
Eindringtiefe	**t**	2.06 - 2.52 mm
Gewindeart		STS
Gewicht		4.166 kg / 1000 Stück
Zolltarifnummer		73 181 410