Karta danych STP23A0500450E

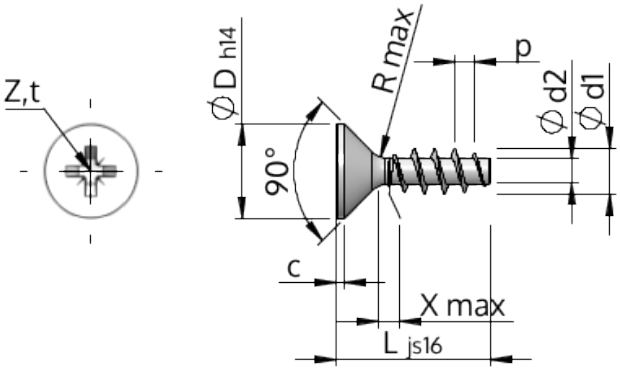

Nr art.		STP23A0500450E
Norma		KN1033
Materiał		Stal szlachetna A2
Powierzchnia		Prosta, bejcowana i pasywowana
Zewnętrzna średnica gwinta -Ø	**d1**	$5.00^{+0.18}$ mm
Średnica podziałowa gwintu śruby -Ø	**d2**	2.68 mm
Skok gwintu	**p**	2.24 mm
Długość	**L**	45.00 ±0.80 mm
Łeb-Ø	**D**	$9.30_{-0.36}$ mm
Cylindryczna wysokość łba	**C**	0.50 mm
Końcowa część gwintu	**X**	2.50 mm
Promień	**R**	0.45 mm
Wielkość Rowek Krzyżowy		Z2
Głębokość zakotwienia śruby	**t**	2.06 - 2.52 mm
Wątek		STS
Waga		3.796 kg / 1000 sztuk
Kod taryfy celnej		73 181 410