Veri Sayfası STP23A0500300S

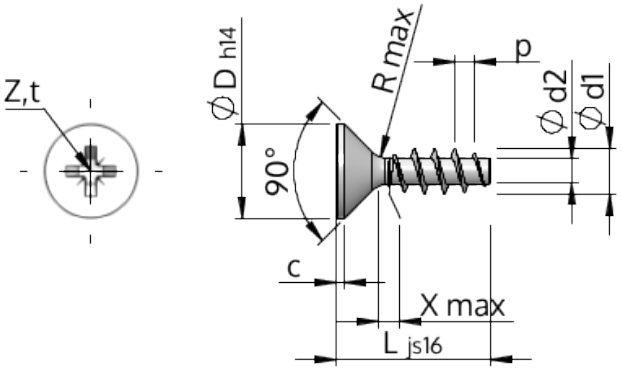

Ürün Kodu		STP23A0500300S
Standard		KN1033
Malzeme		Çelik, sertleştirilmiş
Kaplama		galvanizli 5-7 µm, temperliö mavi / şeffaf pasifleştirilmiştir
Yiv dış çapı	**d1**	$5.00^{+0.18}$ mm
Yiv çekirdek çapı	**d2**	2.68 mm
Diş adımı	**p**	2.24 mm
Uzunluk	**L**	30.00 ± 0.65 mm
Kafa çapı	**D**	$9.30_{-0.36}$ mm
Silindir Kafa yüksekliği	**C**	0.50 mm
Dişsiz Kısmı	**X**	2.50 mm
Yarıçap	**R**	0.45 mm
Boyut Çapraz		Z2
Penetrasyon derinliği	**t**	2.06 - 2.52 mm
Yiv türü		STS
Ağırlık		2.685 kg / 1000 Adet
Gümrük Tarif No		73 181 499