Planilha de Especificações
STP23A0500300S

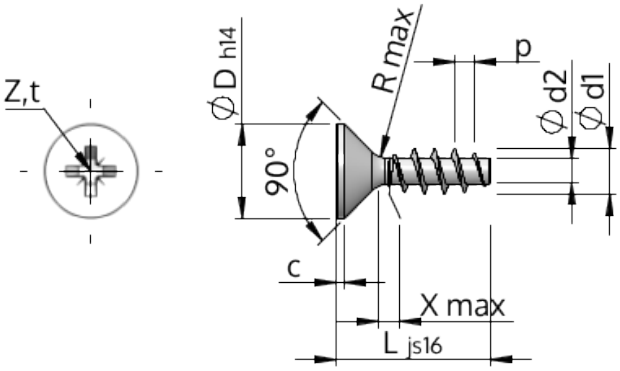

Número do Item		STP23A0500300S
Norma		KN1033
Material		aço, endurecido
Superfície		zincado 5-7 µm, galvanizado, azul / passivado transparente
Rosca Externa -Ø	**d1**	$5.00^{+0.18}$ mm
Diâmetro efetivo da porca -Ø	**d2**	2.68 mm
Passo da rosca	**p**	2.24 mm
Comprimento	**L**	30.00 ±0.65 mm
Cabeça -Ø	**D**	$9.30_{-0.36}$ mm
Altura da cabeça cilíndrica	**C**	0.50 mm
Transição do Enrosque	**X**	2.50 mm
Raio	**R**	0.45 mm
Tamanho Fenda Cruzada		Z2
Profundidade perfuração	**t**	2.06 - 2.52 mm
Rosca		STS
Peso		2.685 kg / 1000 peças
Taxas Alfandegárias nº		73 181 499