Feuille de Données
STP23A0500250E

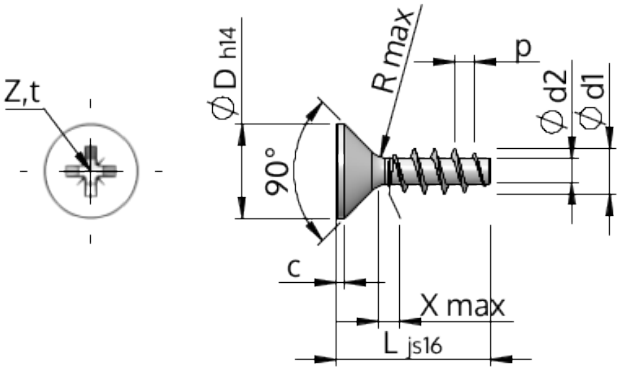

Numéro d'Article		STP23A0500250E
Norme		KN1033
Matière		acier inoxydable A2
Surface		brillant décapé et passivé
Ø-extérieur-pas de vis	**d1**	5.00 $^{+0.18}$ mm
Ø-noyau de Filetage	**d2**	2.68 mm
Pas de Filetage	**p**	2.24 mm
Longueur	**L**	25.00 ±0.65 mm
Ø-Tête	**D**	9.30 $_{-0.36}$ mm
Hauteur de tête cylindrique	**C**	0.50 mm
Espacement entre les filets	**X**	2.50 mm
Rayon	**R**	0.45 mm
Taille Empreinte Cruciforme		Z2
Profondeur de pénétration	**t**	2.06 - 2.52 mm
Filetage		STS
Poids		2.315 kg / 1000 Unité
Numéro du tarif douanier		73 181 410