Технически спецификации
STP23A0500160E

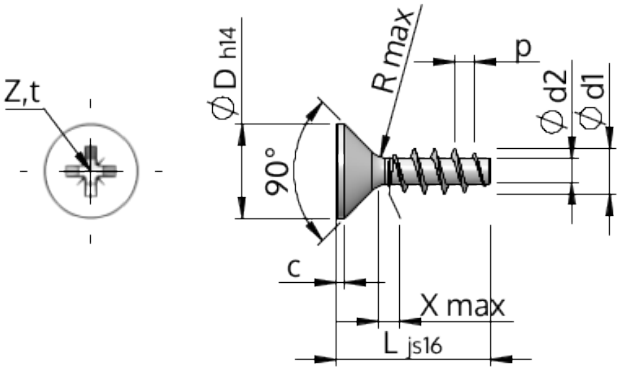

Номер на продукта		STP23A0500160E
норма		KN1033
Материал		неръждаема стомана A2
Повърхност		гланциран, полиран, пасиваран
Диаметърът на външната резба - Ø	**d1**	5.00 $^{+0.18}$ mm
Вътрешна резба	**d2**	2.68 mm
Стъпка на резбата	**p**	2.24 mm
дължина	**L**	16.00 ±0.55 mm
Диаметър на главата-Ø	**D**	9.30 $_{-0.36}$ mm
Височина на цилиндричната глава	**C**	0.50 mm
Крайна част на винта	**X**	2.50 mm
Радиус	**R**	0.45 mm
Размер Кръстообразен шлиц		Z2
Дълбочина на проникване	**t**	2.06 - 2.52 mm
нишка		STS
Тегло		1.648 kg / 1000 Бройка
Митническа тарифа №		73 181 410