Формуляр STP23A0500140S

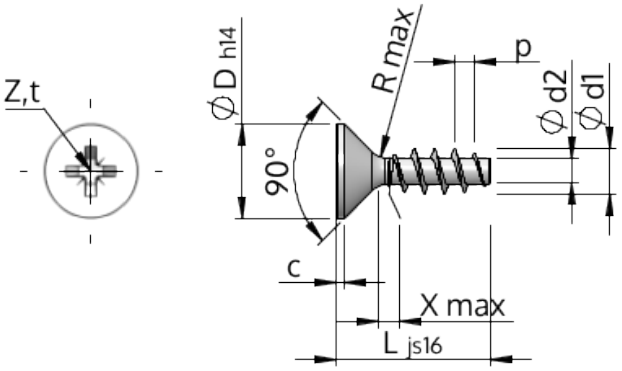

Номер изделия		STP23A0500140S
норма		KN1033
Материал		сталь, упрочненная
Поверхность		Оцинковка 5-7µm, термообработка,синий / прозрачный пассивация
Наружный диаметр резьбы - Ø	**d1**	5.00 $^{+0.18}$ mm
Внутренний диаметр резьбы - Ø	**d2**	2.68 mm
Шаг резьбы	**p**	2.24 mm
длина	**L**	14.00 ±0.55 mm
Диаметр головки-Ø	**D**	9.30 $_{-0.36}$ mm
Высота цилиндрической головки	**C**	0.50 mm
Сбег резьбы	**X**	2.50 mm
Радиус	**R**	0.45 mm
Размеры Крестообразный филлипс		Z2
Глубина привода	**t**	2.06 - 2.52 mm
Вид резьбы		STS
Вес		1.500 kg / 1000 Штука
Код таможенного тарифа		73 181 499