Datablad STP23A0500140E

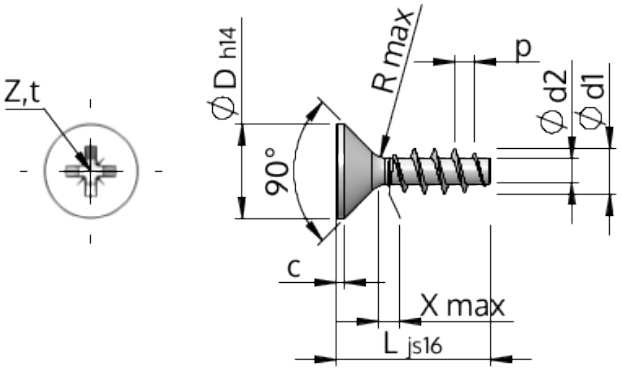

Artikelnummer		STP23A0500140E
Standard		KN1033
Material		rostfritt stål A2
Yta		blank och passiviserad
Utvändig gängdiameter	**d1**	5.00 $^{+0.18}$ mm
Gängkärnans diameter	**d2**	2.68 mm
Gängstigning	**p**	2.24 mm
Längd	**L**	14.00 ±0.55 mm
Huvuddiameter	**D**	9.30 $_{-0.36}$ mm
Cylindrisk huvudhöjd	**C**	0.50 mm
Gängutlopp	**X**	2.50 mm
Radie	**R**	0.45 mm
Storlek Krysspår		Z2
Inträngningsdjup	**t**	2.06 - 2.52 mm
Gänga		STS
Vikt		1.500 kg / 1000 styck
Tullavgiftsnummer		73 181 410