Technische gegevens
STP23A0500120S

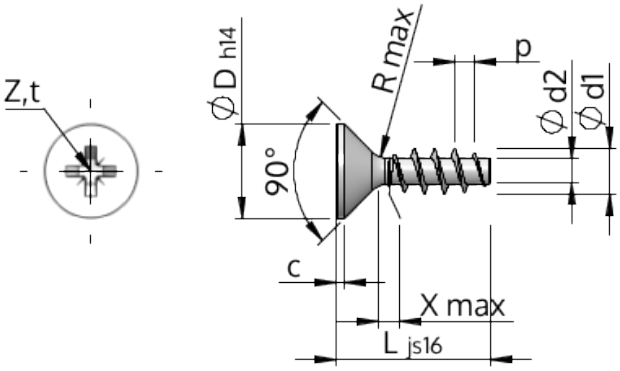

Produktnummer		STP23A0500120S
Norm		KN1033
Materiaal		veredeld staal
Oppervlak		verzinkt 5-7 µm, getempert, blauw / transparant gepassiveerd
Schroefdraad buiten-Ø	**d1**	5.00 $^{+0.18}$ mm
Schroefdraad kern-Ø	**d2**	2.68 mm
Spoed	**p**	2.24 mm
Lengte	**L**	12.00 ±0.55 mm
Kop-Ø	**D**	9.30 $_{-0.36}$ mm
Cylindrische kophoogte	**C**	0.50 mm
Draaduitloop	**X**	2.50 mm
Radius	**R**	0.45 mm
Kruis Maat		Z2
Indringdiepte	**t**	2.06 - 2.52 mm
Draad		STS
Gewicht		1.352 kg / 1000 stuk
Douane tarief nummer		73 181 499