Specifiche Tecniche
STP23A0400450E

SCREWERK

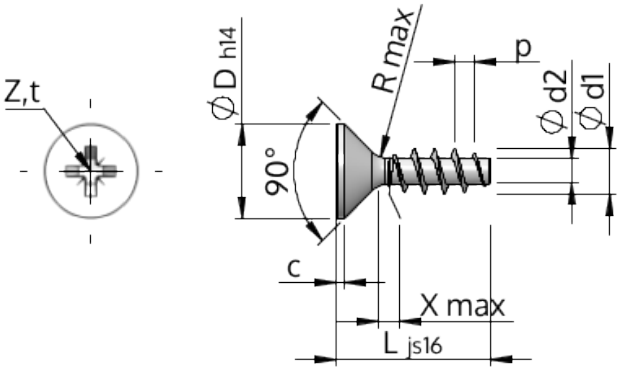

Prodotto Numero		STP23A0400450E
Norma		KN1033
Materiale		acciaio inossidabile A2
Superficie		bianco-decapato e passivato
Filettatura esterna-Ø	**d1**	4.00 $^{+0.18}$ mm
Filettatura interna-Ø	**d2**	2.17 mm
Passo della Filettatura	**p**	1.79 mm
Lunghezza	**L**	45.00 ±0.80 mm
Testa-Ø	**D**	8.40 $_{-0.36}$ mm
Altezza della testa cilindrica	**C**	0.45 mm
Uscita della filettatura	**X**	2.00 mm
Raggio	**R**	0.40 mm
Dimensione intaglio a croce		Z2
Penetrazione Profondità	**t**	1.70 - 2.16 mm
Tipo di Filo		STS
Peso		2.593 kg / 1000 pezzi
Tariffa Doganale num.		73 181 410