Planilha de Especificações
STP23A0400400E

SCREWERK

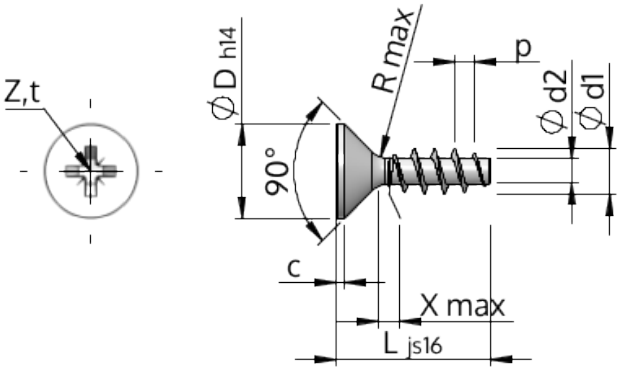

Número do Item		STP23A0400400E
Norma		KN1033
Material		inox A2
Superfície		Decapado e passivado
Rosca Externa -Ø	**d1**	$4.00^{+0.18}$ mm
Diâmetro efetivo da porca -Ø	**d2**	2.17 mm
Passo da rosca	**p**	1.79 mm
Comprimento	**L**	40.00 ±0.80 mm
Cabeça -Ø	**D**	$8.40_{-0.36}$ mm
Altura da cabeça cilíndrica	**C**	0.45 mm
Transição do Enrosque	**X**	2.00 mm
Raio	**R**	0.40 mm
Tamanho Fenda Cruzada		Z2
Profundidade perfuração	**t**	1.70 - 2.16 mm
Rosca		STS
Peso		2.352 kg / 1000 peças
Taxas Alfandegárias nº		73 181 410