Veri Sayfası STP23A0400350S

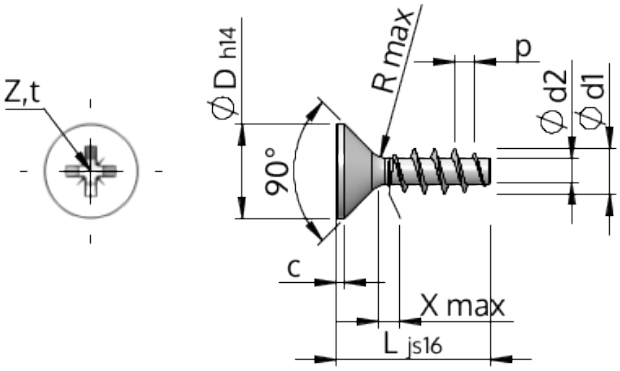

Ürün Kodu		STP23A0400350S
Standard		KN1033
Malzeme		Çelik, sertleştirilmiş
Kaplama		galvanizli 5-7 µm, temperliö mavi / şeffaf pasifleştirilmiştir
Yiv dış çapı	**d1**	$4.00^{+0.18}$ mm
Yiv çekirdek çapı	**d2**	2.17 mm
Diş adımı	**p**	1.79 mm
Uzunluk	**L**	35.00 ± 0.80 mm
Kafa çapı	**D**	$8.40_{-0.36}$ mm
Silindir Kafa yüksekliği	**C**	0.45 mm
Dişsiz Kısmı	**X**	2.00 mm
Yarıçap	**R**	0.40 mm
Boyut Çapraz		Z2
Penetrasyon derinliği	**t**	1.70 - 2.16 mm
Yiv türü		STS
Ağırlık		2.110 kg / 1000 Adet
Gümrük Tarif No		73 181 499