Feuille de Données
STP23A0400250S

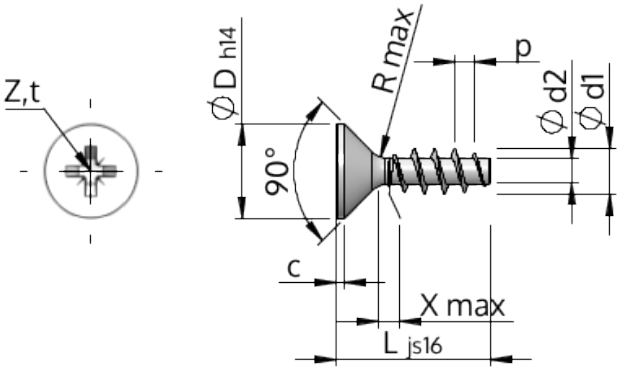

Numéro d'Article		STP23A0400250S
Norme		KN1033
Matière		Acier,trempé et revenu
Surface		zinguée 5-7 µm,recuit, bleue / passivée avec transparence
Ø-extérieur-pas de vis	**d1**	$4.00^{+0.18}$ mm
Ø-noyau de Filetage	**d2**	2.17 mm
Pas de Filetage	**p**	1.79 mm
Longueur	**L**	25.00 ±0.65 mm
Ø-Tête	**D**	$8.40_{-0.36}$ mm
Hauteur de tête cylindrique	**C**	0.45 mm
Espacement entre les filets	**X**	2.00 mm
Rayon	**R**	0.40 mm
Taille Empreinte Cruciforme		Z2
Profondeur de pénétration	**t**	1.70 - 2.16 mm
Filetage		STS
Poids		1.628 kg / 1000 Unité
Numéro du tarif douanier		73 181 499