Формуляр STP23A0400220S

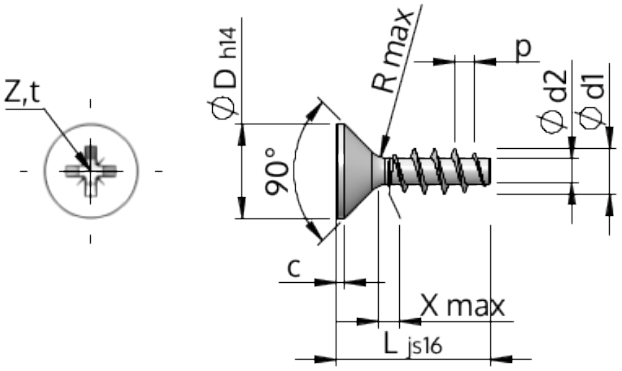

Номер изделия		STP23A0400220S
норма		KN1033
Материал		сталь, упрочненная
Поверхность		Оцинковка 5-7µm, термообработка,синий / прозрачный пассивация
Наружный диаметр резьбы - Ø	**d1**	4.00 $^{+0.18}$ mm
Внутренний диаметр резьбы - Ø	**d2**	2.17 mm
Шаг резьбы	**p**	1.79 mm
длина	**L**	22.00 ±0.65 mm
Диаметр головки-Ø	**D**	8.40 $_{-0.36}$ mm
Высота цилиндрической головки	**C**	0.45 mm
Сбег резьбы	**X**	2.00 mm
Радиус	**R**	0.40 mm
Размеры Крестообразный филлипс		Z2
Глубина привода	**t**	1.70 - 2.16 mm
Вид резьбы		STS
Вес		1.483 kg / 1000 Штука
Код таможенного тарифа		73 181 499