Karta danych STP23A0400200E

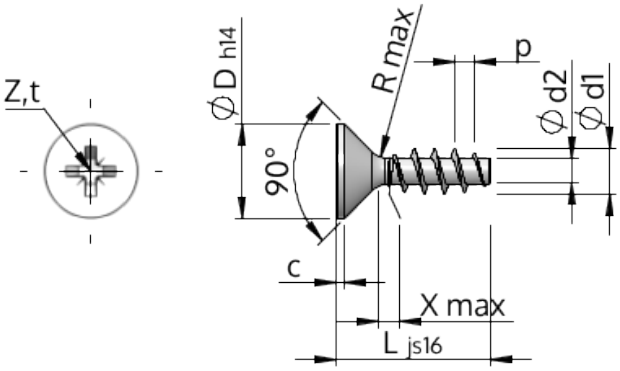

Nr art.		STP23A0400200E
Norma		KN1033
Materiał		Stal szlachetna A2
Powierzchnia		Prosta, bejcowana i pasywowana
Zewnętrzna średnica gwinta -Ø	**d1**	4.00 $^{+0.18}$ mm
Średnica podziałowa gwintu śruby -Ø	**d2**	2.17 mm
Skok gwintu	**p**	1.79 mm
Długość	**L**	20.00 ±0.65 mm
Łeb-Ø	**D**	8.40 $_{-0.36}$ mm
Cylindryczna wysokość łba	**C**	0.45 mm
Końcowa część gwintu	**X**	2.00 mm
Promień	**R**	0.40 mm
Wielkość Rowek Krzyżowy		Z2
Głębokość zakotwienia śruby	**t**	1.70 - 2.16 mm
Wątek		STS
Waga		1.386 kg / 1000 sztuk
Kod taryfy celnej		73 181 410