Technische gegevens
STP23A0400180S

SCREWERK

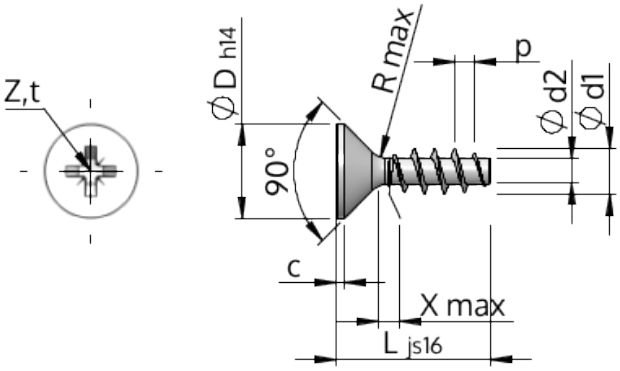

Produktnummer		STP23A0400180S
Norm		KN1033
Materiaal		veredeld staal
Oppervlak		verzinkt 5-7 µm, getempert, blauw / transparant gepassiveerd
Schroefdraad buiten-Ø	**d1**	4.00 $^{+0.18}$ mm
Schroefdraad kern-Ø	**d2**	2.17 mm
Spoed	**p**	1.79 mm
Lengte	**L**	18.00 ±0.55 mm
Kop-Ø	**D**	8.40 $_{-0.36}$ mm
Cylindrische kophoogte	**C**	0.45 mm
Draaduitloop	**X**	2.00 mm
Radius	**R**	0.40 mm
Kruis Maat		Z2
Indringdiepte	**t**	1.70 - 2.16 mm
Draad		STS
Gewicht		1.290 kg / 1000 stuk
Douane tarief nummer		73 181 499